第1試合場. 5.6年男子の部
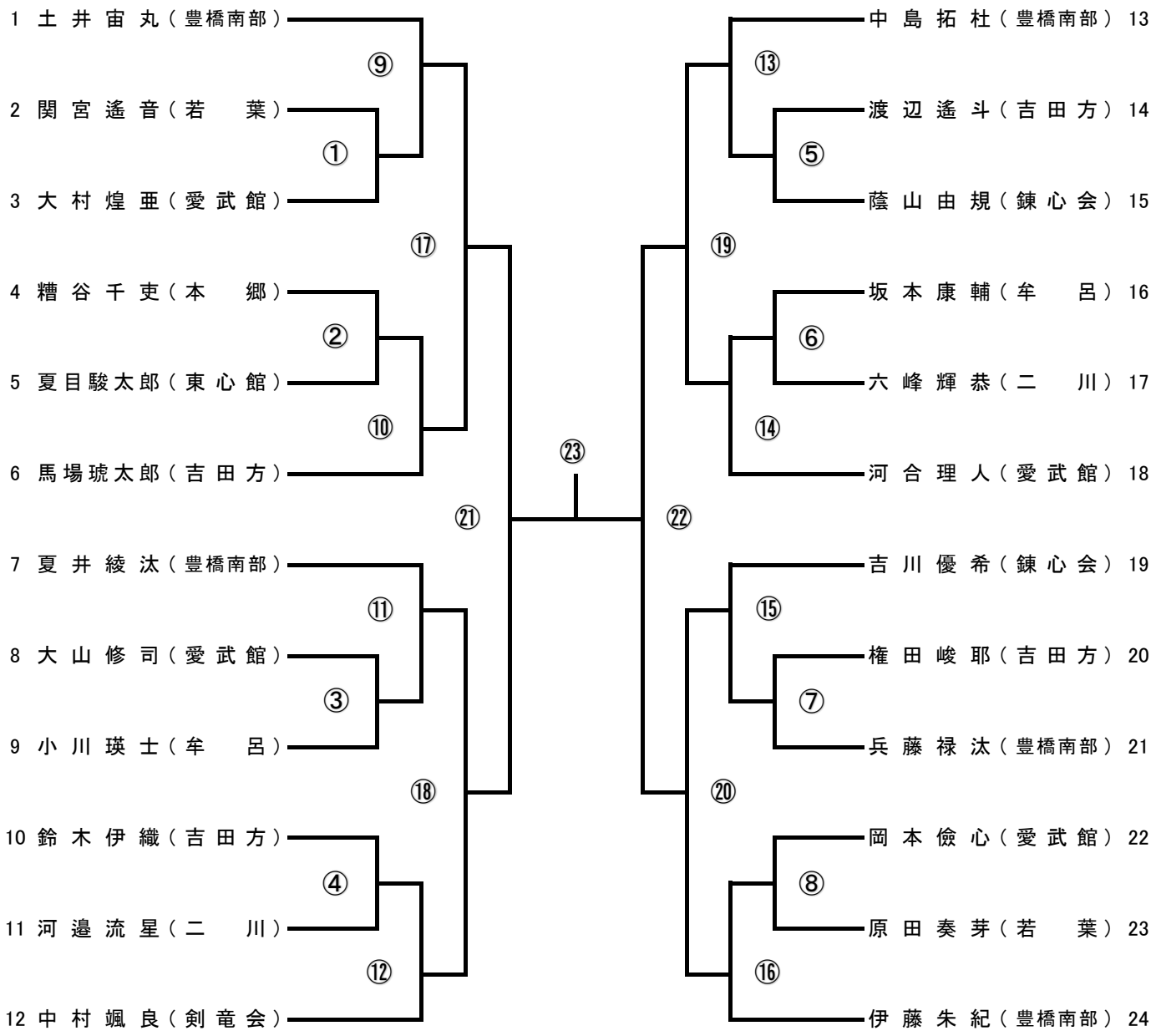
No	氏名	団体
1	土井宙丸	豊橋南部
2	関宮遙音	若葉
3	大村煌亜	愛武館
4	糟谷千吏	本郷
5	夏目駿太郎	東心館
6	馬場琥太郎	吉田方
7	夏井綾汰	豊橋南部
8	大山修司	愛武館
9	小川瑛士	牟呂
10	鈴木伊織	吉田方
11	河邉流星	二川
12	中村颯良	剣竜会
13	中島拓杜	豊橋南部
14	渡辺遙斗	吉田方
15	蔭山由規	錬心会
16	坂本康輔	牟呂
17	六峰輝恭	二川
18	河合理人	愛武館
19	吉川優希	錬心会
20	権田峻耶	吉田方
21	兵藤禄汰	豊橋南部
22	岡本倹心	愛武館
23	原田奏芽	若葉
24	伊藤朱紀	豊橋南部